SABA Service-Instruction

HiFi 288
HiFi 289
HiFi 296

COMPACT DISC PLAYER CD-3561
COMPACT DISC PLAYER CD-2030 TC
COMPACT DISC PLAYER CD-1018

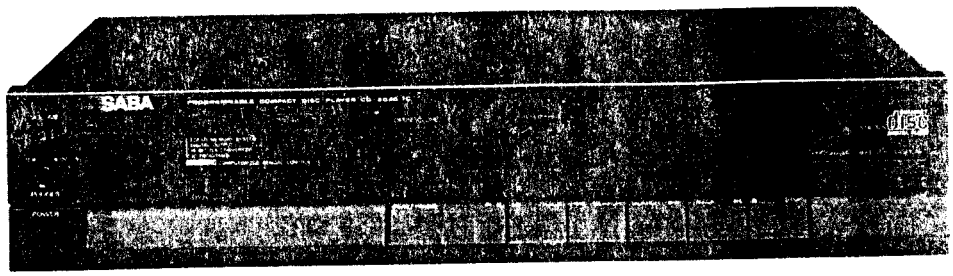

CD-2030 TC

Wichtige Hinweise

Die Sicherheit des Gerätes muß nach einer Reparatur oder Überprüfung erhalten bleiben. Es dürfen deshalb keine konstruktiven Merkmale des Gerätes sicherheitsmindernd verändert werden (z. B. müssen Abdeckungen ordnungsgemäß angebracht sein).

Ersatzteile müssen hinsichtlich ihrer Daten und ihrer Merkmale dem getauschten Teil entsprechen, damit die Sicherheit des Gerätes nicht vermindert wird. Verwenden Sie deshalb nur Original-Ersatzteile.

Important note

The unit must remain safe after repair or checking. Therefore, no design features of the unit may be altered which would result in a reduction of safety (e. g. covers must be properly replaced).

With regards to their data and technical features, spare parts must correspond with the replaced part, so as not to reduce the safety of the unit. Therefore, only use original spare parts.

Avvisi importanti

La sicurezza dell'apparecchio deve rimanere conservata anche dopo una riparazione o un controllo. Perciò non è permesso di variare connotati costrutivi dell'apparecchio in modo che non garantiscono la sicurezza originaria (p. es. gli schemi di protezione devono essere fissati a regola d'arte).

I pezzi di ricambio devono corrispondere al pezzo da sostituire nei loro dati e nei loro connotati per garantire la stessa sicurezza dell'apparecchio. Usate perciò solo ricambi originali.

Recommandations importantes

L'appareil doit remplir les mêmes conditions de sécurité après une réparation ou une révision. Aucune caractéristique de construction de l'appareil ne doit donc être modifiée de telle sorte que la sécurité de l'appareil en soit diminuée (par ex., les couvercles doivent être remis en place correctement).

Les caractéristiques et les propriétés des pièces de rechange doivent coincider avec celles de la pièce qui est remplacée afin de ne pas réduire la sécurité de l'appareil. N'utilisez donc que des pièces de rechange d'origine.

Vorsicht

Das Gerät beinhaltet eine Laserkomponente, daher im Servicefall nachfolgende Hinweise unbedingt beachten:

- Das Gerät arbeitet mit unsichtbarer Laserstrahlung, die hinter dem Plattenhalter austritt.
- Nicht in den Laserstrahl blicken.
- Hände und reflektierende Gegenstände nicht in den Laserstrahl bringen.
- Laserschutzbrille nach DIN 58215 für die angegebene Wellenlänge tragen.
- Unbeteiligte Personen vom Arbeitsplatz fernhalten.

Caution

This CD-player operates with an invisible laser beam. If service is necessary please pay attention toi the following notes:

- Laser radiation emerges behind the record holder.
- Do not look into beam.
- Do not expose hands or reflecting objects into laser beam.
- Please wear laser protective glasses according to DIN 58215 for mentioned wave length.
- Please keep unconcerned peoble away from working place.

CLASS 1. LASER PRODUCT
LASER KLASSE 1
APPAREIL A LASER DE CLASSE 1

Informationsetikett auf Geräterückseite.
Explanatory label on rear side.

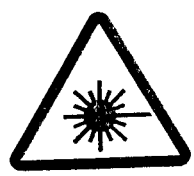

VORSICHT – UNSICHTBARE LASER-STRAHLUNG TRITT AUS. WENN DECKEL GEÖFFNET IST! NICHT DEM STRAHL AUSSETZEN! LASER KLASSE 3 B.

CAUTION – INVISIBLE LASER RADIATION WHEN OPEN. AVOID EXPOSURE TO BEAM CLASS 3 B LASER PRODUCT.

Warnetikett innen im Gerät.
Warning label inside the unit.

Laser: $\lambda = 780$ nm
$P_{max} = 5$ mW

Einstellungen · Regolazioni · Adjustments · Règlage

BIT PLL FREERUN - BATTEMENT LIBRE DU PLL				
	LD06	BD02	Hz	F = 4,321 MHz
TRACKING SERVO OFFSET - VALEUR MOYENNE DE TRACKING				
- Play the 1 st number recorded - Lire le premier morceau du disque	1 2 BL05	PB08	1 BL05	DC	a = b	a 0 b
FOCUS GAIN				
- Play the 1 st number recorded - Lire le premier morceau du disque	PF15	BF02	E TF 24/25 emetteur	DC	V = 160 mV +/- 10
TRACKING GAIN				
- Play the 1 st number recorded - Lire le premier morceau du disque	PT01	BT03	E TT 27/28 emetteur	mV	V = 100 mV +/- 10

Lecture
Play

Stop

Pause

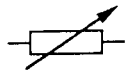
Regler

10 MΩ AC
Millivoltmeter

Oscilloscop

Frequencemeter

Test point

Abgleichlageplan · Posizione regolatori di servicio · Positionsplan for alignment
Plan de position d'alignement

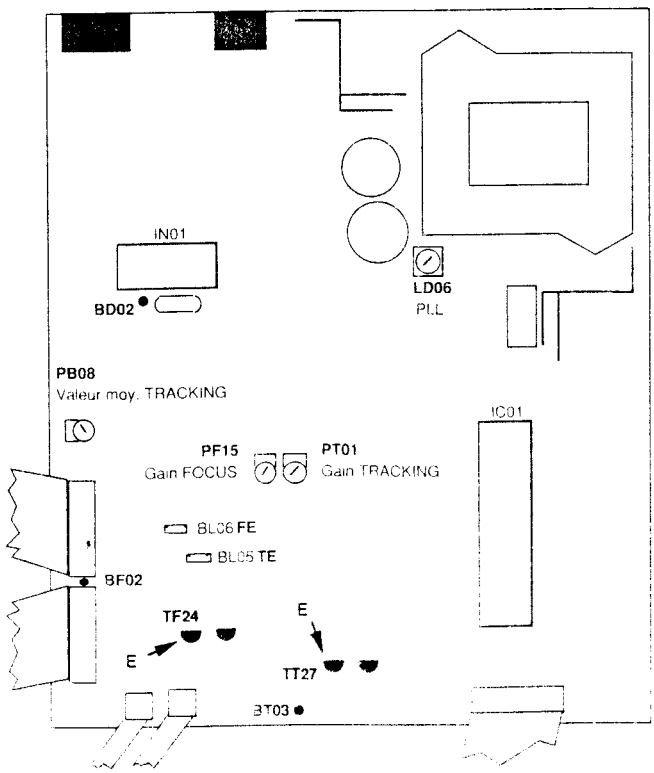

AUSBAU UND EINBAU DER SCHUBLADE

Die Schublade durch Betätigen der Taste ▲ "OPEN/CLOSE" oder, bei defekter Open Close-Schaltung, nach Entfernen der Frontplatte Zahnrad (A) in Pfeilrichtung bewegen(s. Abb.1) ausfahren. Wenn die Schublade bis zum Anschlag ausgefahren ist, Netzstecker ziehen und die Schublade leicht schieben, um auf beide Kunststoffanschläge (B) drücken und sie gleichzeitig herausziehen zu können.

Einbau: Nach Zentrieren der Führungen (E) und (F) (Abb.2), die Schublade bis über die Anschläge (B) auf die Gleitschienen setzen. Netzstecker wieder anschließen, durch Drücken der Taste ▲ die Schublade schließen oder ganz einschieben und anschließend das Zahnrad (A) gegen die Pfeilrichtung betätigen bis der Gegenhebelarm ganz abgesenkt ist.

AUSBAU UND EINBAU DES GEGENHEBELARMS

Die Feder (C) entfernen, die zwei Kunststoffzungen (D) auseinanderbiegen und den Arm herausziehen.
Einbau in umgekehrter Reihenfolge, wobei der Arm horizontal eingesteckt werden muß.

AUSBAU DES LAUFWERKS

Frontplatte entfernen.
Schrauben (1) (2) (3) (4) (Abb.1) herausdrehen und das Laufwerk abnehmen.

PER SMONTARE/RIMONTARE IL CASSETTO

Estrarre il cassetto premendo il tasto ▲ "OPEN CLOSE" oppure, dopo aver smontato il frontal, girando la ruota dentata (A) nel senso della freccia, fig.1 (in caso di guasto del circuito di apertura/chiusura). Con il cassetto in posizione di finescorsa, interrompere l'alimentazione, spingerlo leggermente a mano, onde poter abbassare simultaneamente i due fermi di plastica (B) . Contemporaneamente, tirare il cassetto fino alla sua completa estrazione.

Per rimontarlo, dopo aver centrato le guide (E) e (F) fig.2, inserire il cassetto negli scivoli, fino a superare i fermi (B) . Rispritinare l'alimentazione, premere il tasto ▲ per chiuderlo, oppure spingere la ruota dentata (A) fino a finecorsa poi girarla nel senso contrario a quello della freccia, fino alla completa discesa del braccio contro-leva.

PER SMONTARE E RISMONTARE IL BRACCIO CONTRO-LEVA

Estrarre la molla (C) , allontanare le due patte di plastica (D) ed estrare il braccio.
Per rimontare il braccio, procedere nell'ordine inverso, avvicinando il braccio in posizione orizzontale.

SMONTAGGIO DELL'INSIEME MECCANICHE

Dopo aver smontato il panello frontale remuovere le vite (1) (2) (3) (4) fig.1 e estrarre l'insieme meccaniche.

DISASSEMBLY/REASSEMBLY OF THE TRAY ASSEMBLY

Remove the tray by pressing the "OPEN CLOSE" button ▲ or, after disassembling the front panel, by moving the gear-wheel (A) in the direction of the arrow, fig. 1 (in the event of a break down in the open/close circuit). When the tray is moved against the stopper, cut off the power supply and push the tray a little bit to the rear so as to be able to press the two plastic stoppers (B) down simultaneously while still pulling on the tray until it is fully out.

To reassemble: after having centered the two guides (E) and (F) fig. 2, insert the tray in its runners until it has passed the stoppers (B) . Connect the unit, press button ▲ to close the tray or push it as far as it will go and then turn gear-wheel (A) in opposite direction of the arrow until the counter lever is fully lowered.

DISASSEMBLY/REASSEMBLY OF THE COUNTER LEVER

Remove the spring (C) , separate the two plastic tabs (D) and extract the counter lever.
To reassemble, present the counterlever in a horizontal position and proceed in the reverse order.

REMOVING THE MECHANICAL ASSEMBLY

After dismantiling the front panel, remove the screw (1) (2) (3) (4) fig. 1 and take assembly out.

DEMONTAGE/REMONTAGE DU TIROIR

Sortir le tiroir en pressant la touche " OPEN CLOSE " ▲ ou, après démontage de la façade, en manoeuvrant la roue dentée (A) dans le sens de la flèche fig.1 (Ceci en cas de panne dans le circuit d'ouverture/fermeture). Le tiroir étant arrivé en butée, couper l'alimentation, le repousser très légèrement en arrière pour permettre de presser simultanément les deux butées plastiques (B) tout en le tirant jusqu'à l'extraction complète.

Pour le remontage: après avoir centré les guides (E) et (F) fig.2, insérer le tiroir dans ses glissières jusqu'au dépassement des butées (B) Brancher l'appareil, presser la touche ▲ pour le fermer, ou le pousser à la main jusqu'en fin de course puis manoeuvrer la roue (A) dans le sens inverse de la flèche jusqu'à la descente complète du bras contre centreur.

DEMONTAGE/REMONTAGE DU BRAS CONTRE CENTREUR

Enlever le ressort (C) , écarter les deux pattes plastiques (D) et extraire le bras.
Remontage en ordre inverse en présentant le bras en position horizontale.

DEMONTAGE DE L'ENSEMBLE MECANIQUE

Après démontage de la façade, enlever les vis (1) (2) (3) (4) fig.1 puis extraire la mécanique.

---

fig.1 - Abb.1

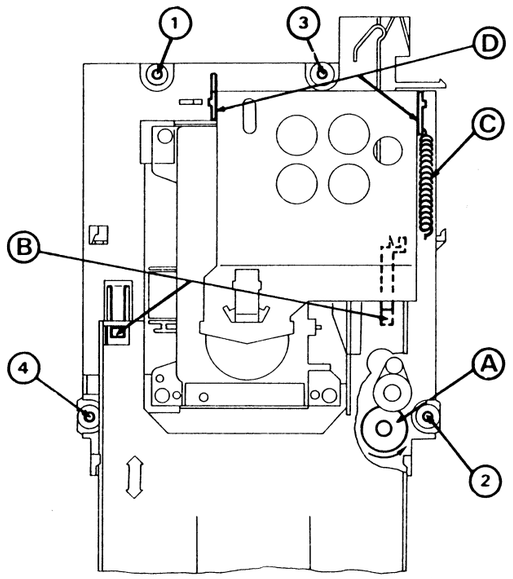

fig.2 - Abb.2

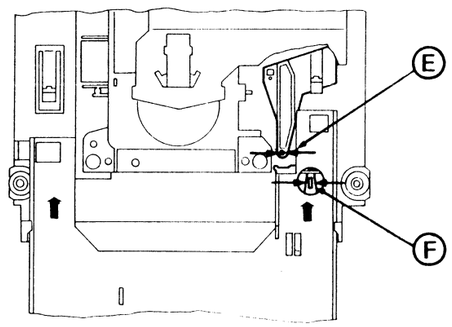

VORSICHT BEI REPARATUREN:	**Bei geöffneter Schublade und Defekt der Sicherheitsvorrichtungen besteht die Gefahr unsichtbaren Laserlichts. Niemals direkt in den Laserstrahl sehen!**
ATTENZIONE:	**Il raggio laser è invisible. Evitare l'esposizione diretta durante la manutenzione.**
DANGER:	**Invisible laser radiation when open and interlock failed or defeated. Avoid direct exposure to beam.**
ATTENTION:	**Le rayon laser est invisible. Eviter l'exposition directe lors de la maintenance.**

Blockschaltbild · Schema a blocci · Block diagram · Schéma synoptique

RF AMPL. NRZI DEMOD. IB 01

DIGITAL SIGNAL PROCESSOR ID 01

S-RAM ID 21

BIT PLL IH 47

TRACKING control IF 20 TL 50 - 56 TT 03 - 11

Radial detec. IH 47

FOCUS control IF 20 TF 06 - 12 - 14

SLIDER control TM 53 - 54 - 58 TM 63 - 65 - 67

SERVO SIGNAL PROCESSOR IB 01

DIGITAL / ANALOGIC CONVERTER IN 01

DE - EMPHASIS TR05 - TL05

MUTE TN 33 - 39 - 47 TR 15 - TL 15

KEYBOARD / DISPLAY

tracking coil · focus coil · tracking motor moteur tracking · slider motor moteur tiroir · disc motor moteur disque

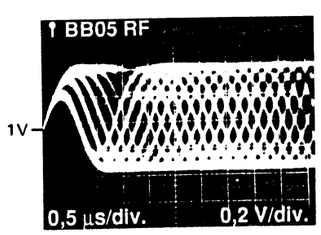

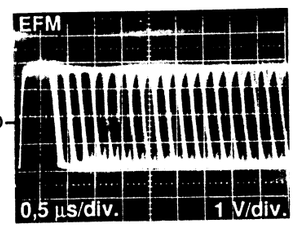

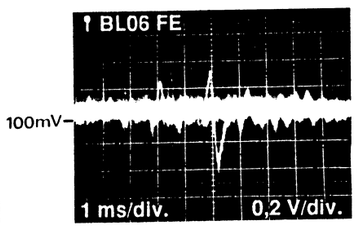

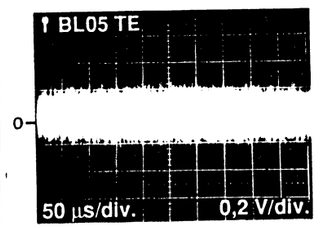

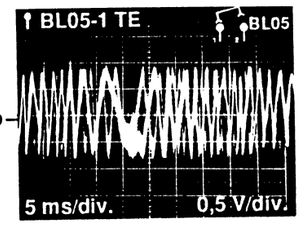

HM 6116 P (ID 21)

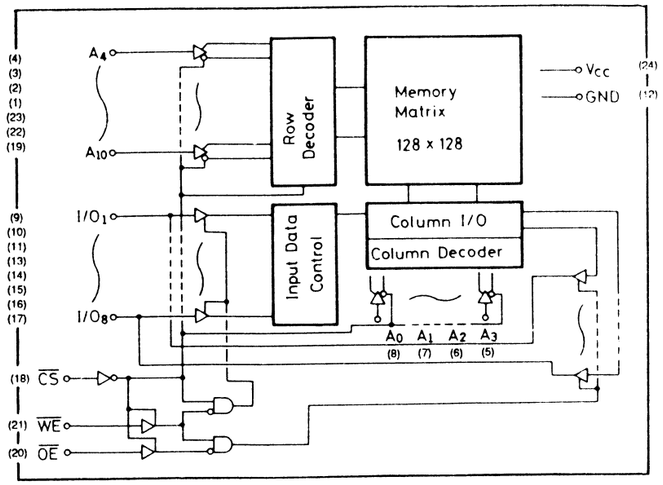

CXA1081 M (IB 01)

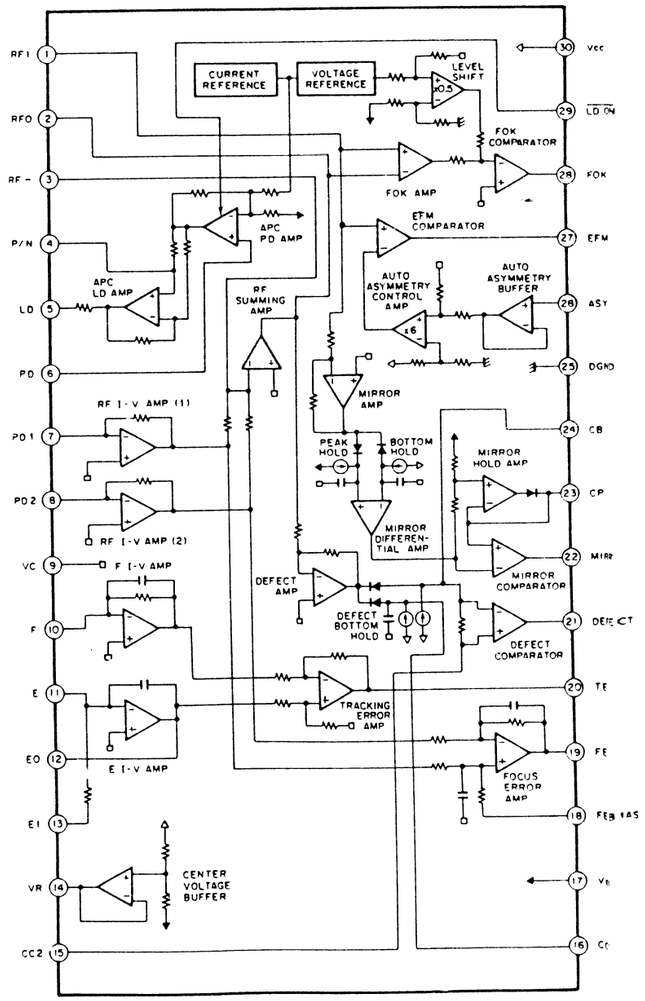

CXD 1135 Q (ID 01)

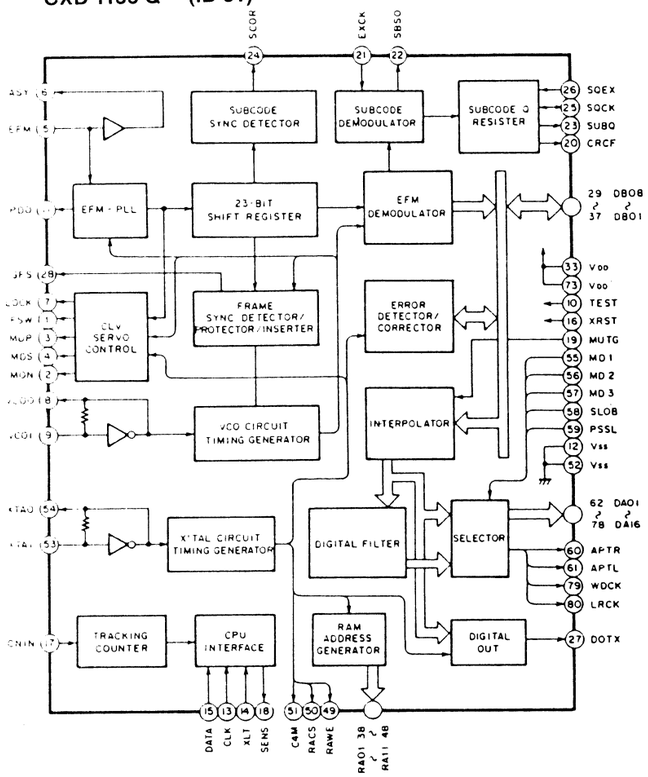

L 272 MB (IM 06)

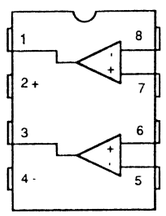

TL 082 (IH 47)
NJM 4560 (IR 10, 20)

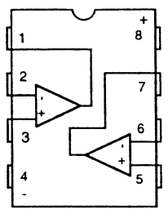

BA 4558 (IF 20)

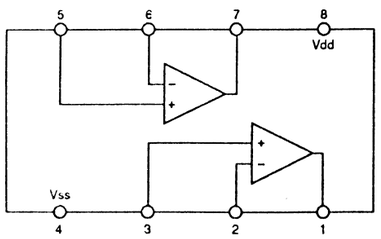

Schaltbild · Schema · Circuit diagram · Schéma Modell: CD-3561, CD-2030 TC

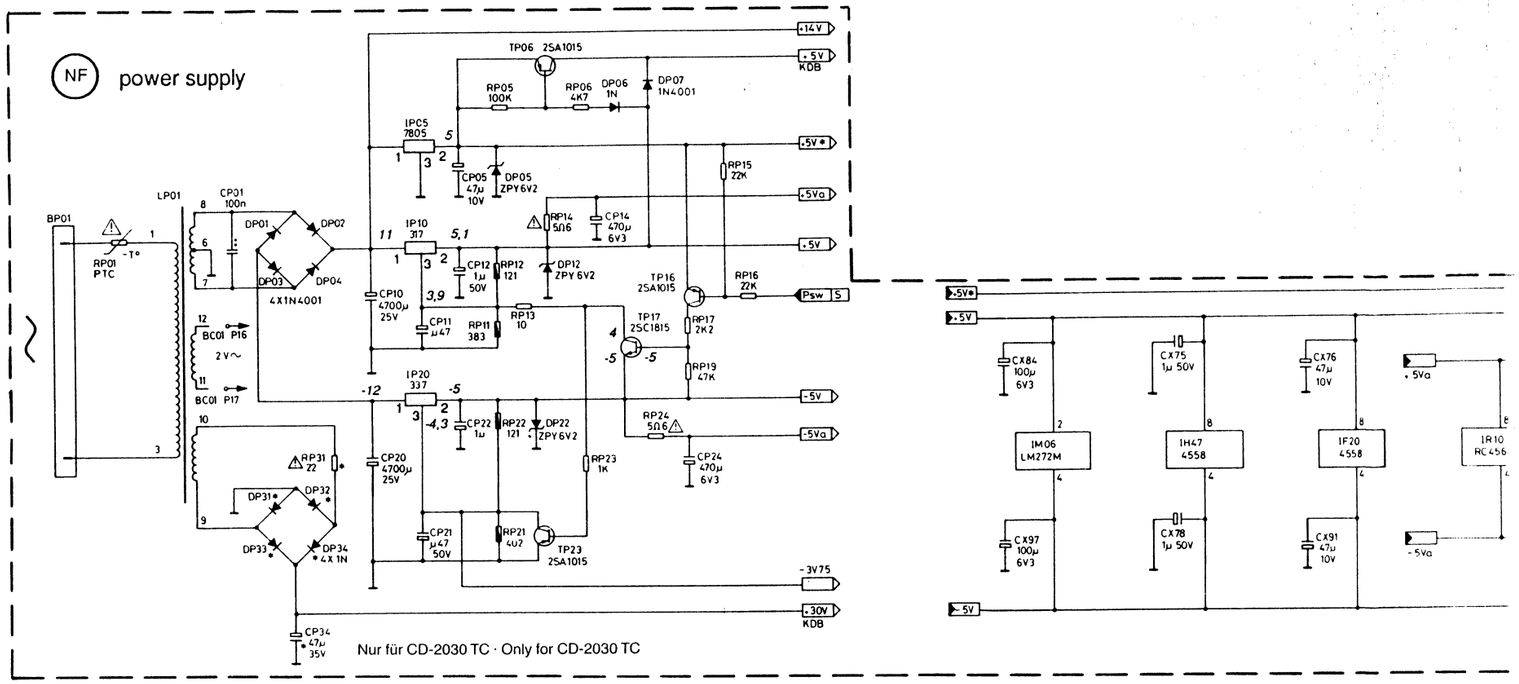

Schaltbild · Schema · Circuit diagram · Schéma Modell: CD-1018

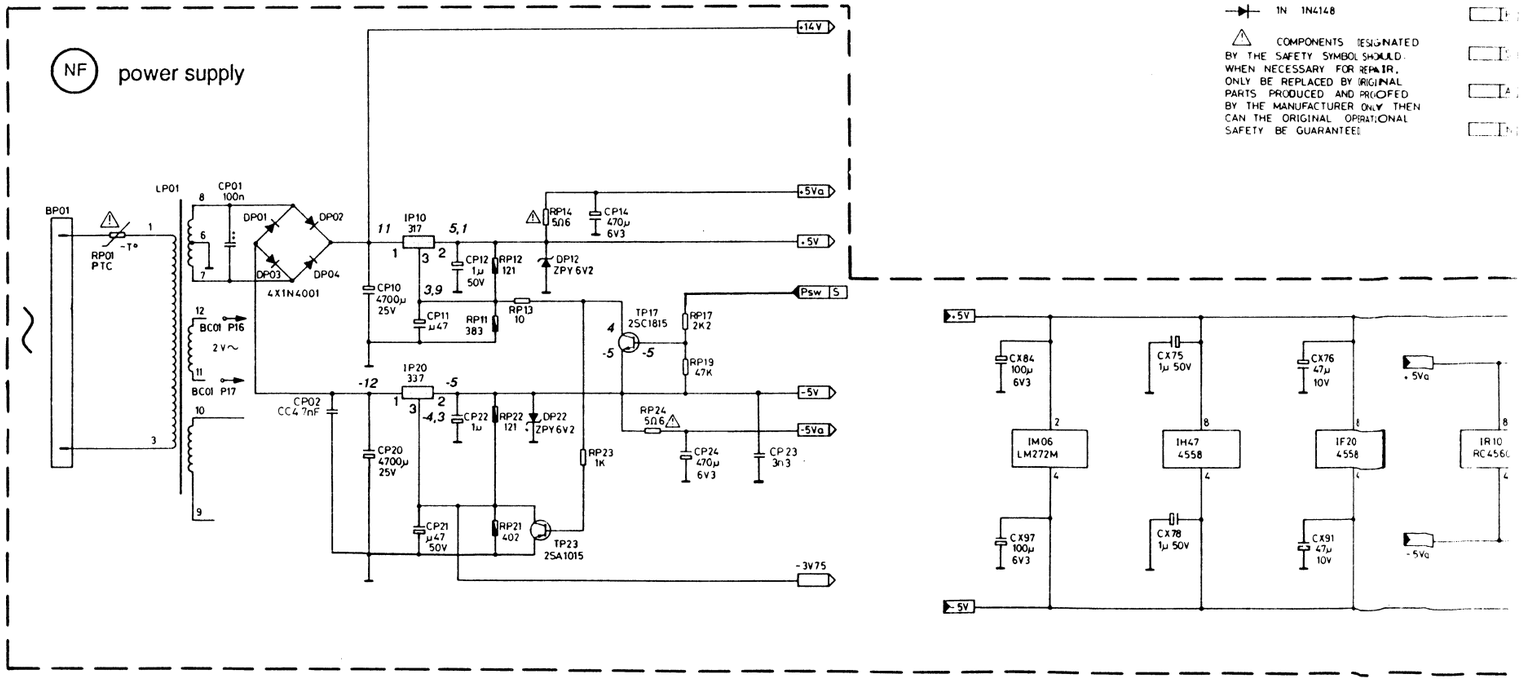

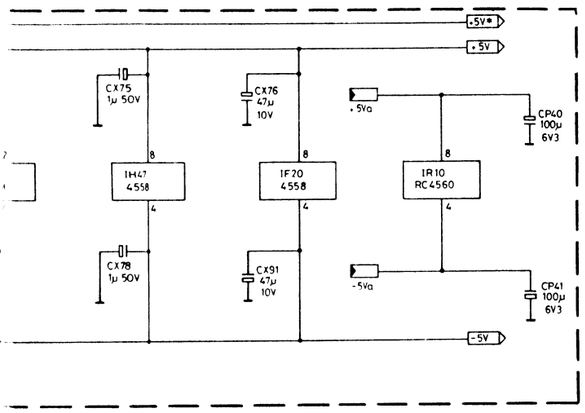

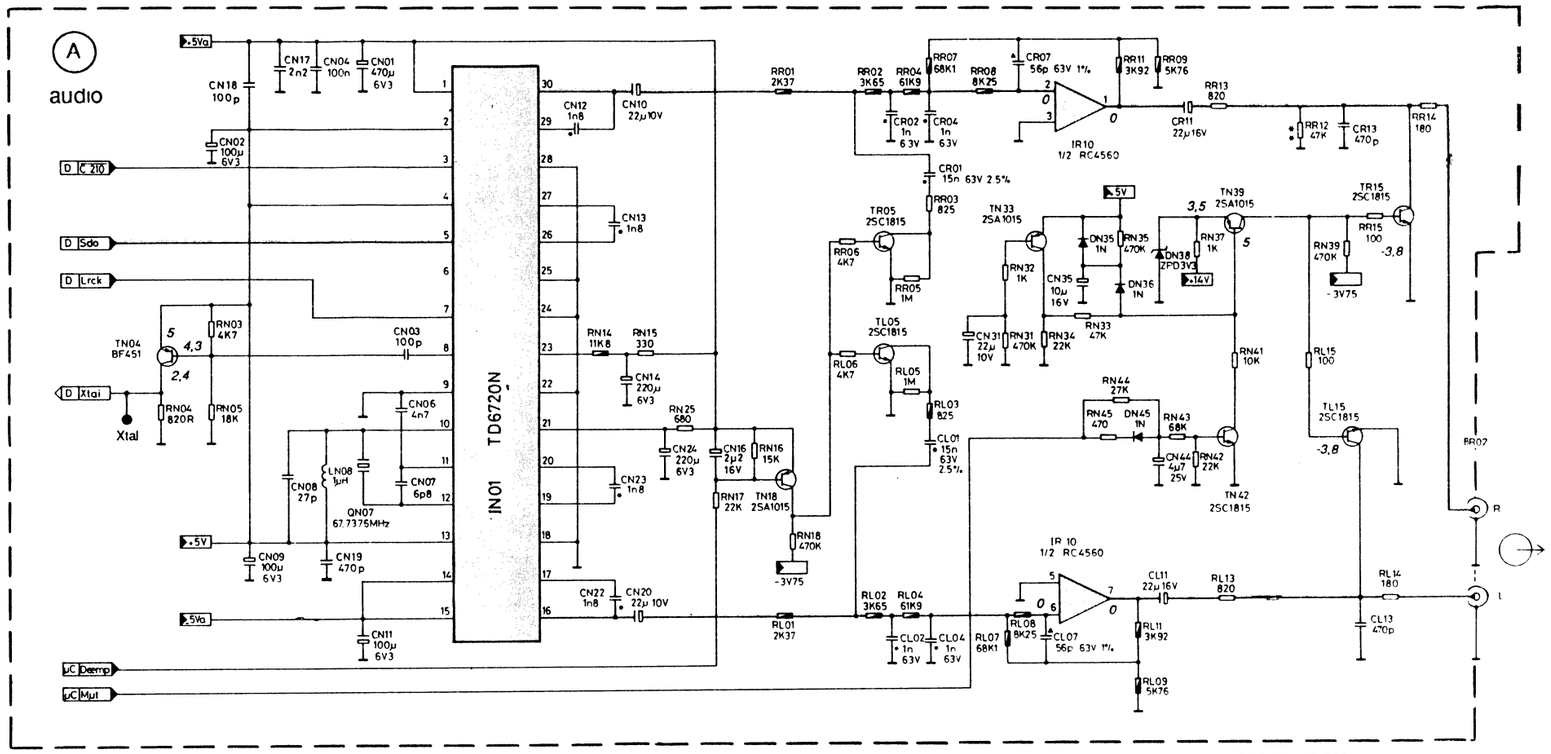

** Nur für CD-3561 * Nicht für CD-3561

** Only for CD-3561 * Not for CD-3561

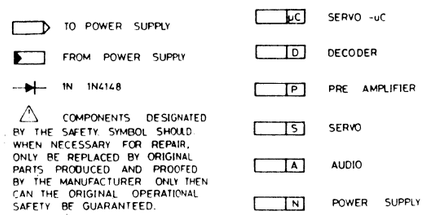

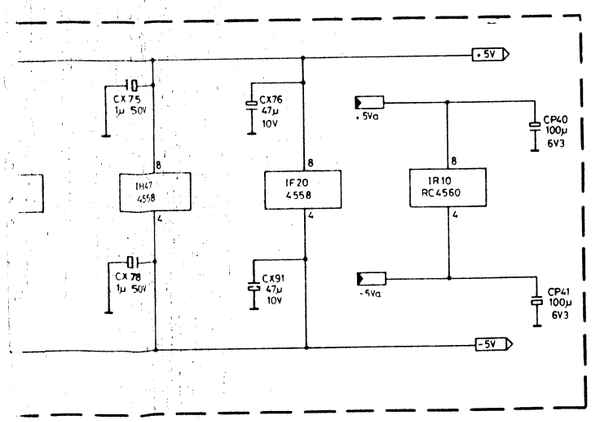

AFOK When focus is OK on first search
Focalisation correcte lors de la premiére recherche

ASW Slice level
Niveau de décision

C210 Bit clock output 4,2336 MHz / 2,1168 MHz

DEEMP Deemphasis
Désaccentuation

DOTX Digital output
Sortie digitale

DM Disc motor control
Commande du moteur disque

EFM HF signal to decoder
Signal HF modulé EFM

FA Focus coil control
Signal de commande de la boboine Focus

FE Focus error signal
Signal d'érreur de focalisation

FEB Focus servo bias
Polarisation des circuits de focus

FF Fast forward tracking control
Commande d'avance rapide du chariot laser

FR Fast rewind tracking control
Commande de retour rapide du chariot laser

FSR Focus search
Recherche de focalisation

J F Track. servo front jump
Commande de tracking en avance

J R Track. servo rear jump
Commande de tracking en retour

LDON Laser diode on
Allumage de la diode laser

LRCK L/R switch clock
Horloge de commutation voies D/G

MIRR Mirror detection
Détection de mirroir

MON Disc motor on
Démarrage moteur disque

MUT AF.Muting
Silencieux BF.

MUTG Muting
Silencieux

RDO Radial detector signal
Signal detectant un déplacement de piste

SCOR Subcode sync. S0 + S1
Sync. subcode S0 + S1

SLEND End of slider stroke signal
Signal de fin de course du tiroir

SLIN Slider closing control
Commande de fermeture du tiroir

SLOUT Slider opening control
Commande d'ouverture du tiroir

SQCK Subcode Q clock
Horloge subcode Q

SUBQ Subcode Q
Subcode Q

TA Tracking actuator control
Commande de la bobine tracking

TE Tracking error signal
signal d'erreur de tracking

TM Tracking motor control
Commande du moteur chariot

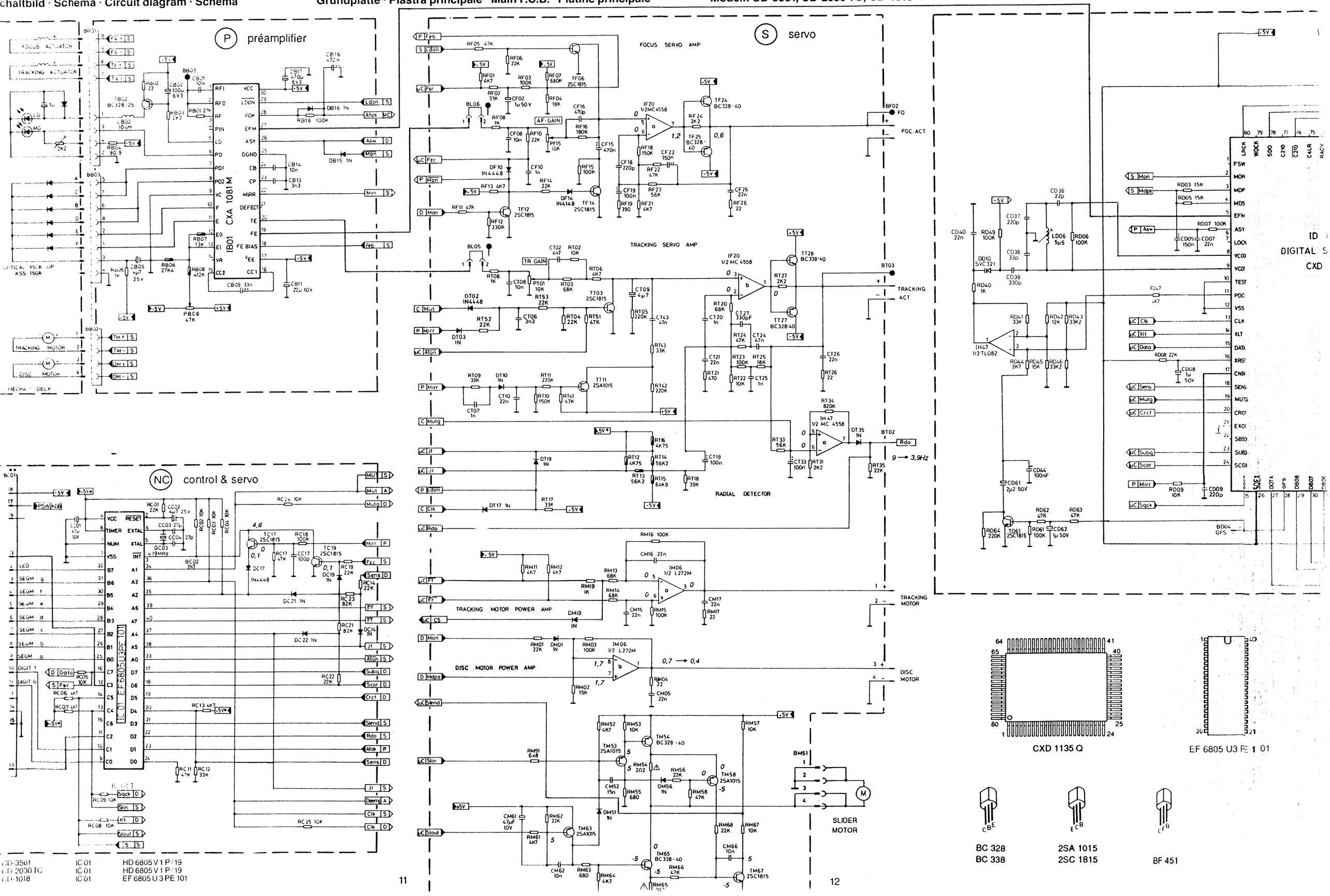

CD-3561	IC 01	HD 6805 V 1 P / 19
CD 2030 TC	IC 01	HD 6805 V 1 P / 19
CD-1018	IC 01	EF 6805 U 3 PE 101

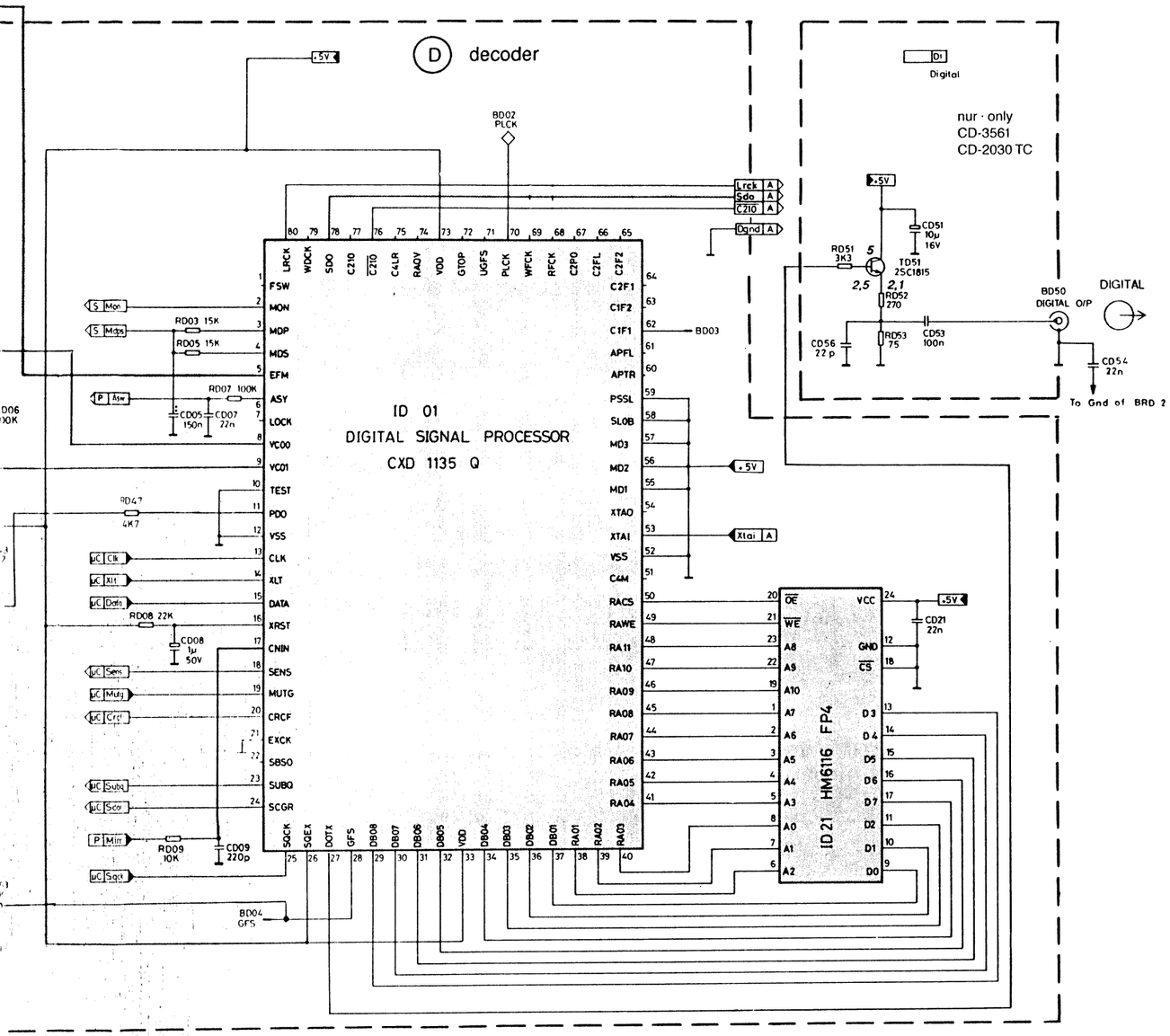

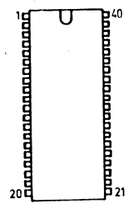

EF 6805 U3 PE 101

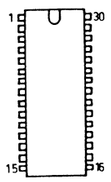

TD 6720 N

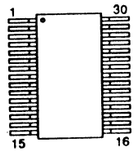

CXA 1081 M

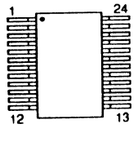

HM 6116 FP4

1015
1815

BF 451

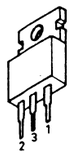

LM 317

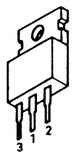

LM 337

BA 4558
BA 4560
TL082

Gedruckte Schaltung · Piastra stampate · Printed circuit · Circuit imprimé

Bauteileseite · Lato inserzione componenti · Component side · Côté d'insertion

Grundplatte · Piastra principale · Main P.C.B. · Platine principale

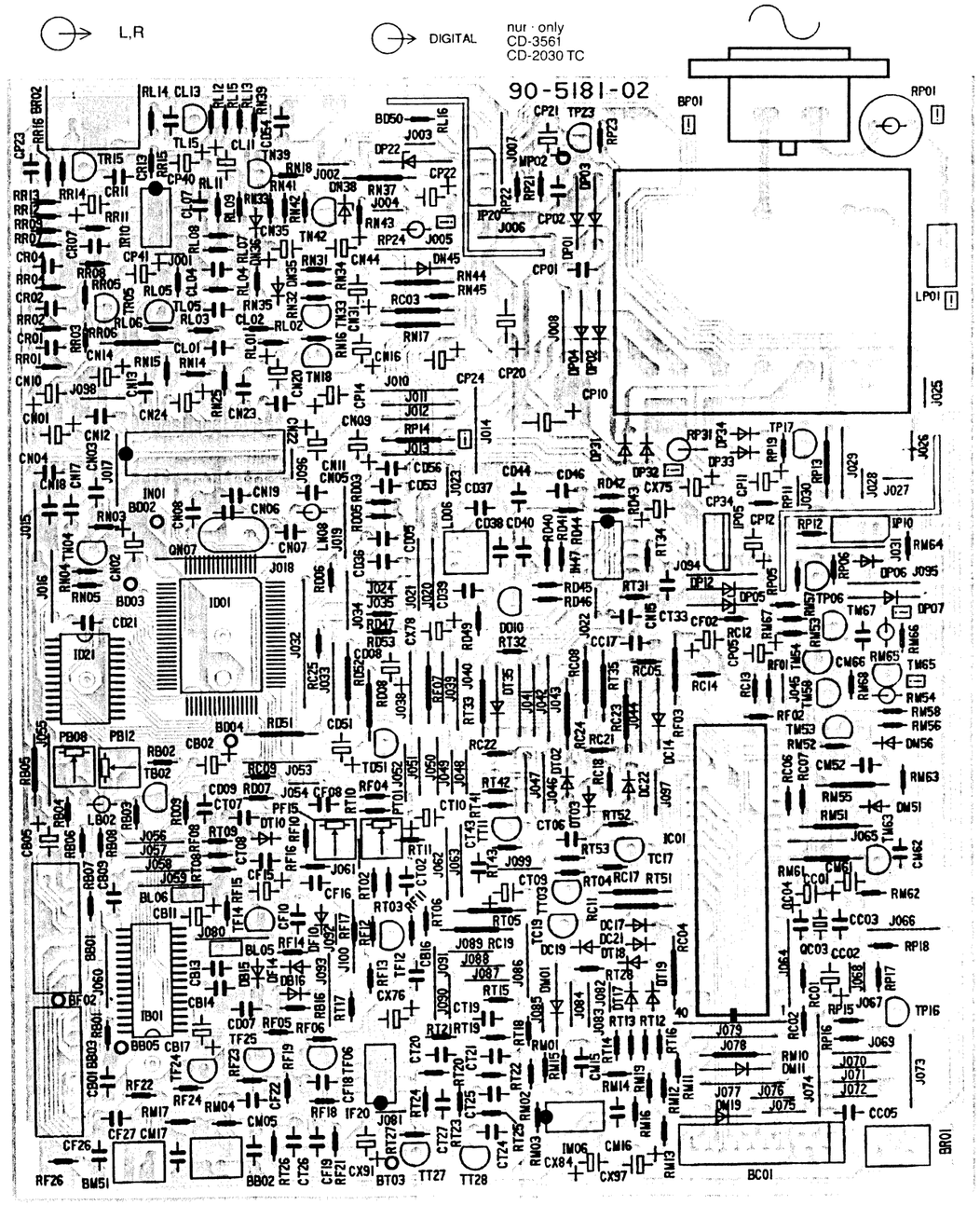

Bedienteil Platte · Piastra commandi · Key board · Platine commandes
Modell: CD-3561

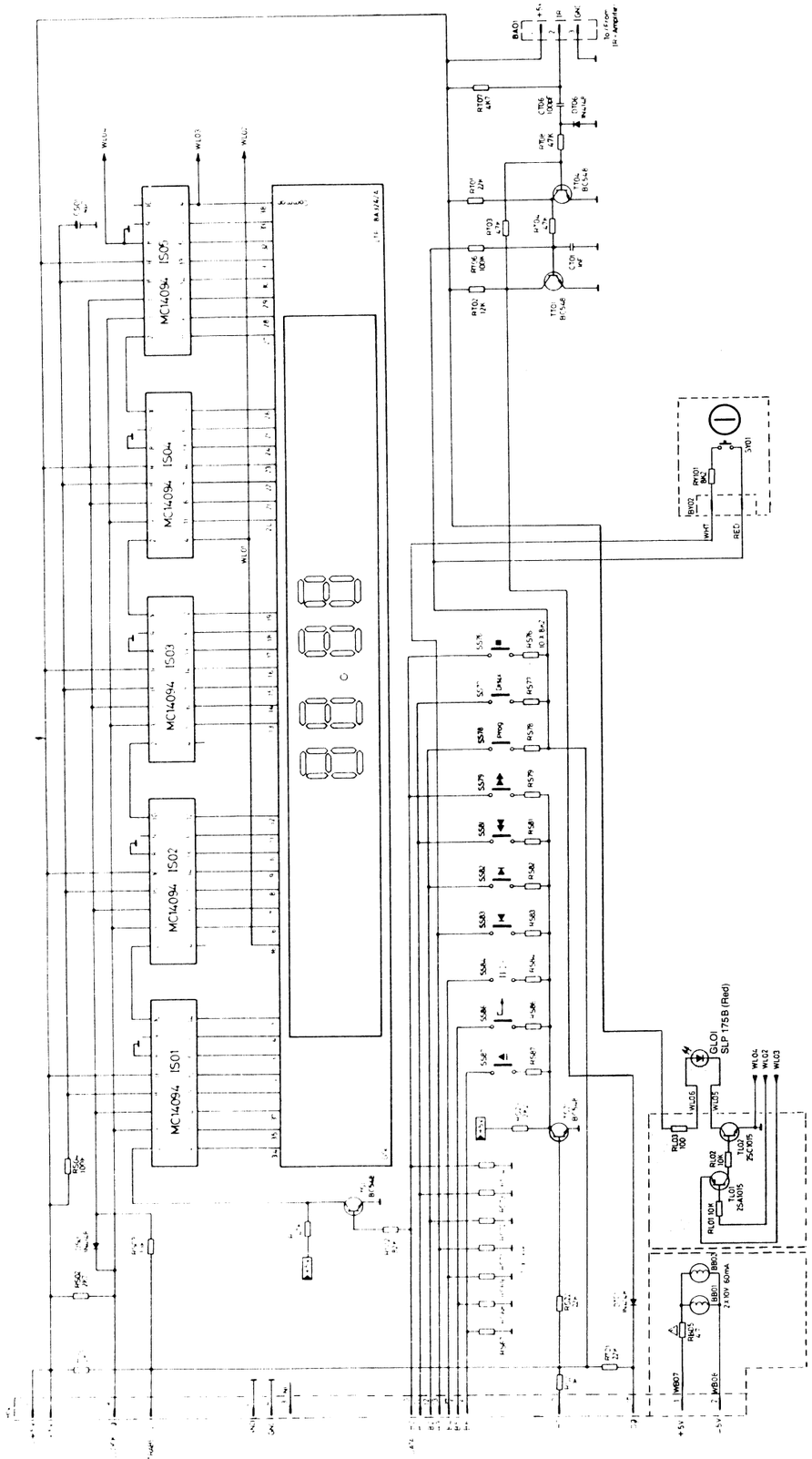

Gedruckte Schaltung · Piastra stampate · Printed circuit · Circuit imprimé
Bauteileseite · Lato inserzione componenti · Component side · Côté d'insertion

Bedienteil Platte · Piastra commandi
Key P.C.B. · Platine commandes

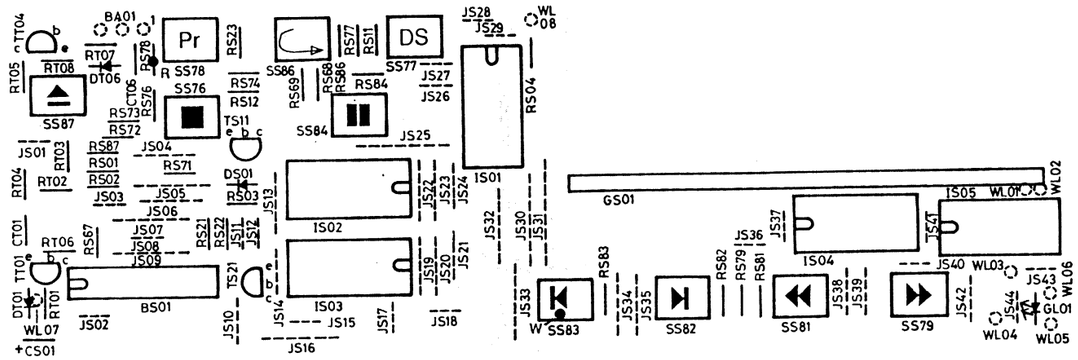

⏏	Open/Close	Öffnen/Schließen
↺	Repeat	Wiederholen
▶	Play	Wiedergabe
❚❚	Pause	Pause
▶▶	Fast forward	Suchlauf vorwärts
◀◀	Fast back	Suchlauf rückwärts
■	Stop	Stop
▶❙	Step forward	Titelwahl vorwärts
❙◀	Step back	Titelwahl rückwärts
DS	Display select	Anzeige Umschalter
Pr	Programming	Programmieren

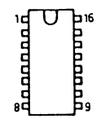
MC 14094

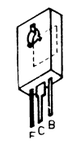
BD 135

BC 337
BC 548
BC 558

2 SC 1815

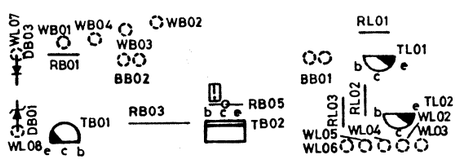

Lampen Platte
Piastra lampade
Lampe P.C.B.
Platine lampes

Bedienteil Platte · Piastra commandi · Key board · Platine commandes
Modell: CD-2030 TC

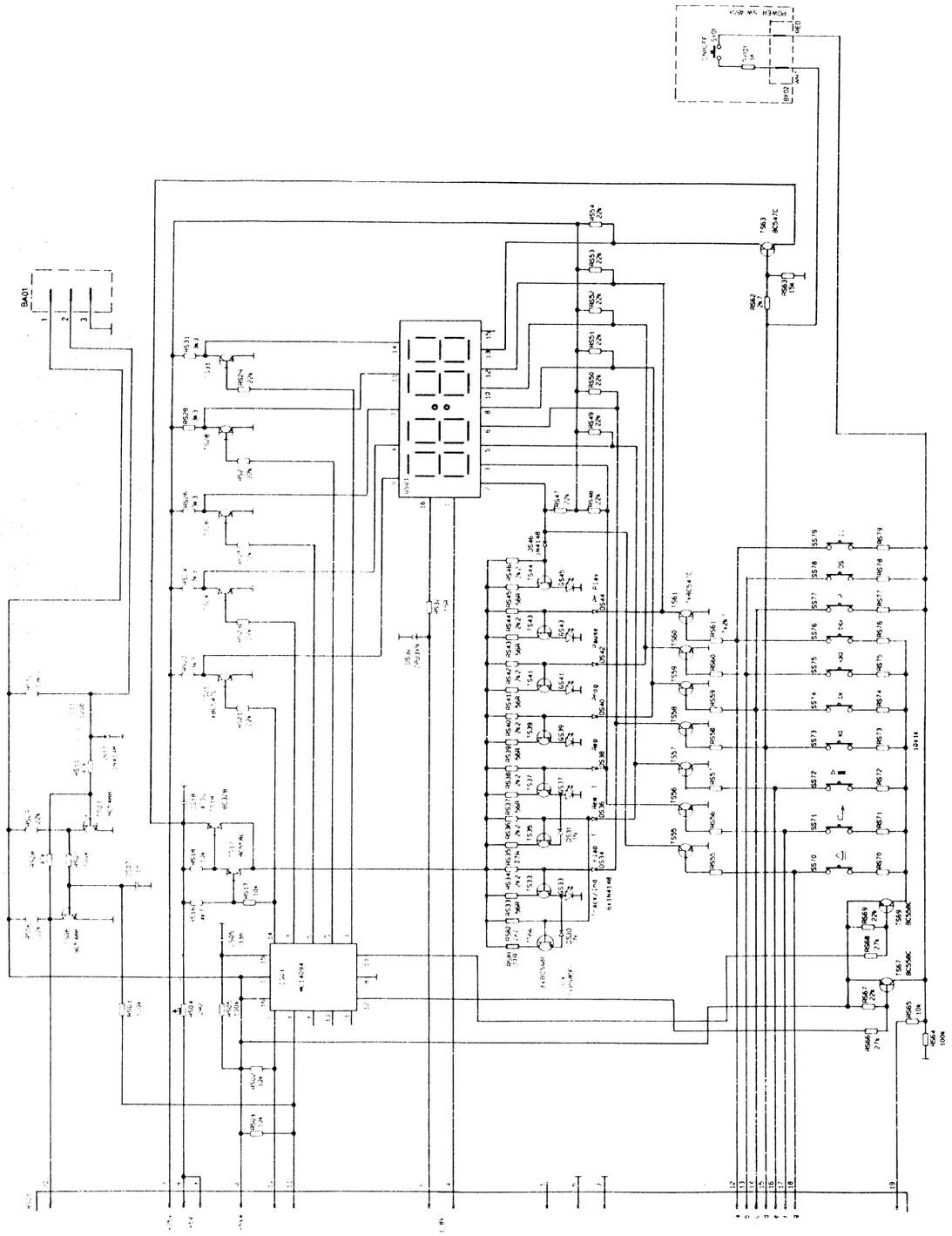

Gedruckte Schaltung · Piastra stampate · Printed circuit · Circuit imprimé

Bauteileseite · Lato inserzione componenti · Component side · Côté d'insertion

Bedienteil Platte
Piastra commandi
Key P.C.B.
Platine commandes

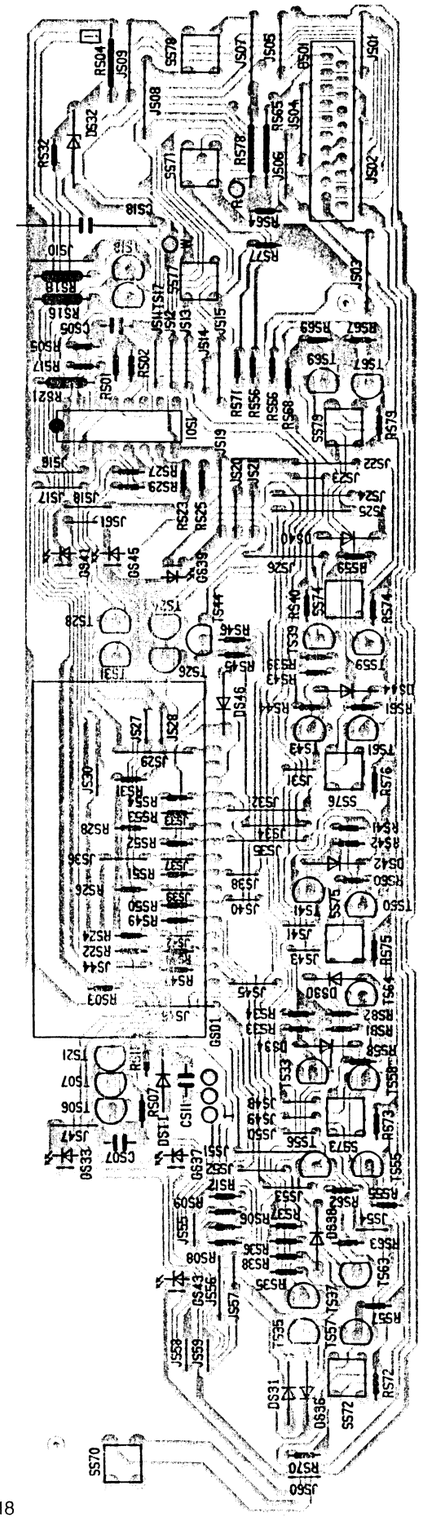

⏏	Open/Close	Öffnen/Schließen
↻	Repeat	Wiederholen
▶	Play	Wiedergabe
❚❚	Pause	Pause
▶▶	Fast forward	Suchlauf vorwärts
◀◀	Fast back	Suchlauf rückwärts
■	Stop	Stop
▶❙	Step forward	Titelwahl vorwärts
❙◀	Step back	Titelwahl rückwärts
DS	Display select	Anzeige Umschalter
Pr	Programming	Programmieren

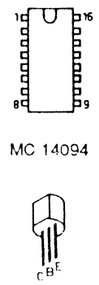

MC 14094

BC 328
BC 547 C
BC 548 C, B
BC 558 C

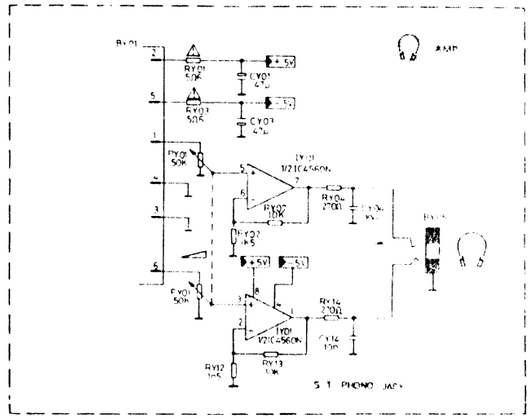

Kopfhörerbuchsen Platte
Piastra pressa per cufia
Headphone jack P.C.B.
Platine prise casque

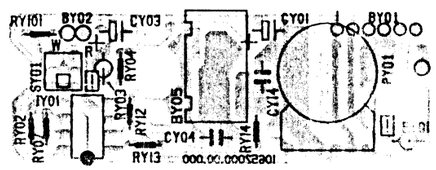

Bedienteil Platte · Piastra commandi · Key board · Platine commandes
Modell: CD-1018

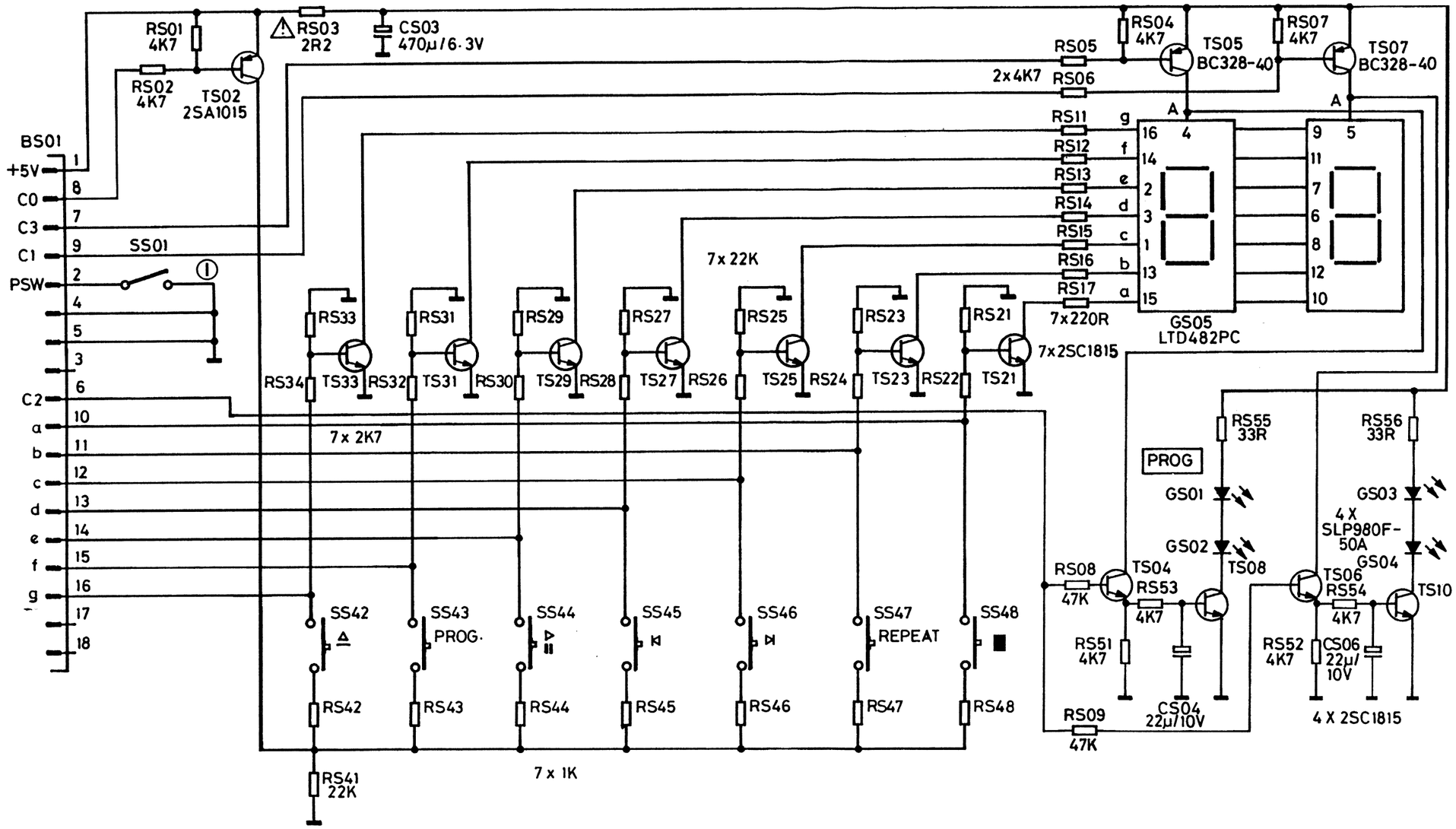

Gedruckte Schaltung · Piastra stampate · Printed circuit · Circuit imprimé

Bauteileseite · Lato inserzione componenti · Component side · Côté d'insertion

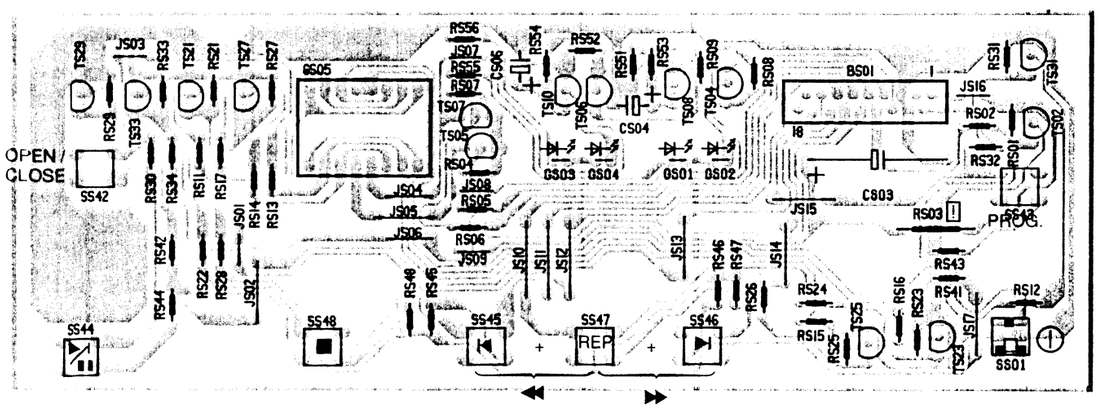

⏏	Open/Close	Öffnen/Schließen
↺	Repeat	Wiederholen
▶	Play	Wiedergabe
⏸	Pause	Pause
⏩	Fast forward	Suchlauf vorwärts
⏪	Fast back	Suchlauf rückwärts
■	Stop	Stop
⏭	Step forward	Titelwahl vorwärts
⏮	Step back	Titelwahl rückwärts
DS	Display select	Anzeige Umschalter
Pr	Programming	Programmieren

IR-Fernbedienung · Comando a distanza · Remote Control · Télécommande
Modell: CD-2030 TC

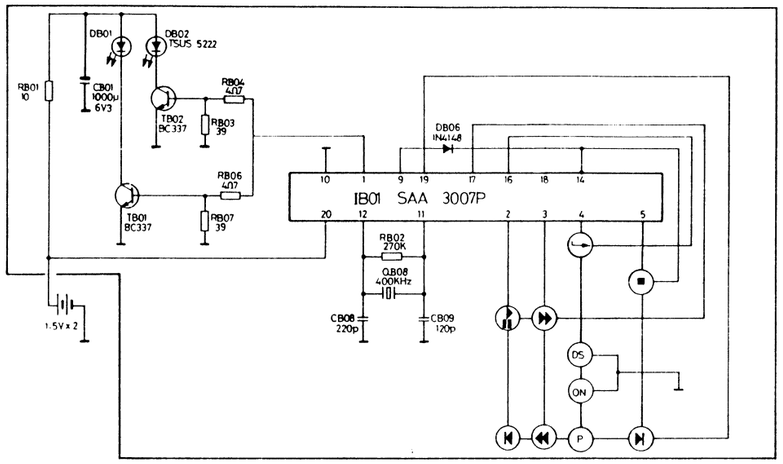

Bestückungsseite
Lato componenti
Component side
Côté composants

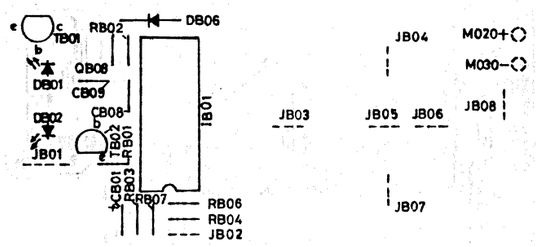

IR-Vorverstärker · Preamplificatore IR · IR-pre-amplifier · Préamplification
Modell: CD-3561, CD-2030 TC

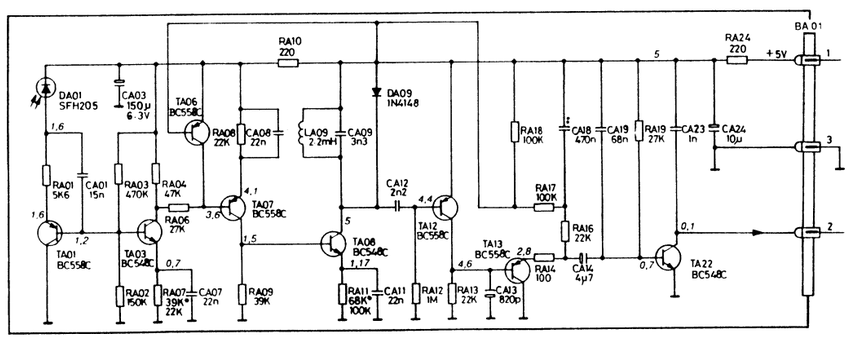

Bestückungsseite
Lato componenti
Component side
Côté composants

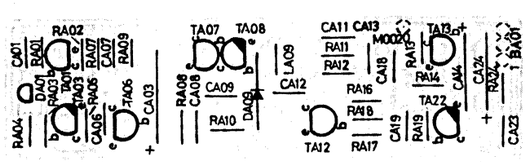

Ersatzteillageplan · Dislocazione pezzi di ricambio · Spare parts position diagram
Plan de situation des pièces de rechange
Modell: CD-3561, CD-2030 TC, CD-1018

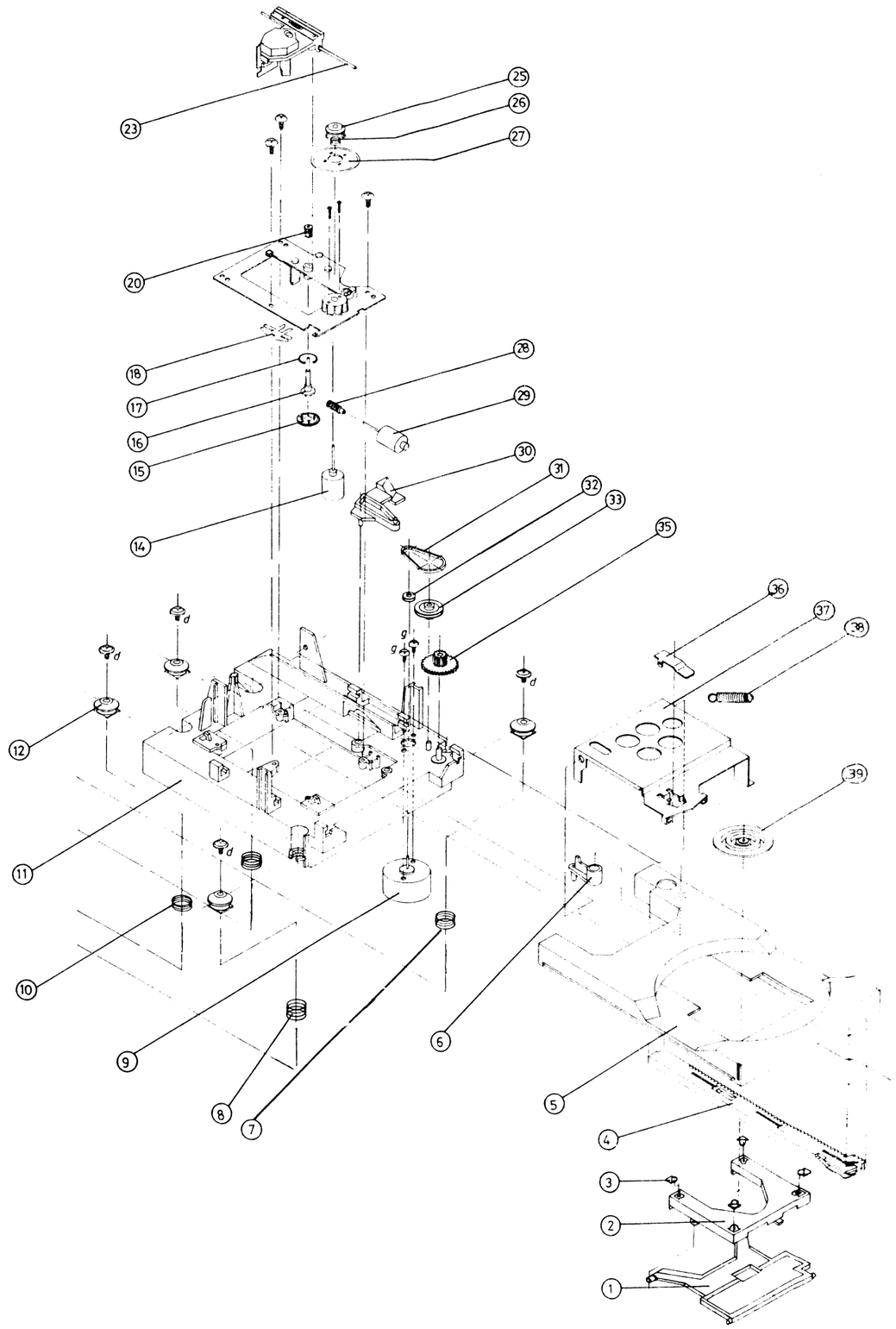

CD-Laufwerk · CD-meccaniche
CD-mechanism · CD-mécanique
Modell: CD-3561, CD-2030 TC, CD-1018

SABA CD Laufwerk CD Mechanism

Pos	No		Bezeichnung	Description
			CD Laufwerk	**CD Mechanism**
1	4900 071 010		Führung CD Auflage	Support Guide
2	4900 071 009		CD-Auflage	Disc Support
3	4900 071 011		Gummipolster Auflage	Rubber Cushion
4	4900 063 526		Zahnstange	Toothed Rack
5	4900 071 008		CD-Schublade	Disc Tray
6	4900 063 524		Verriegelungshebel	Interlock Lever
7	4900 063 520		Druckfeder 2 x	Pressure Spring 2x
8	4900 065 150		Druckfeder 1 x	Pressure Spring 1x
9	4900 063 522		Motor CD-Schublade	Slider Motor
10	4900 063 523		Druckfeder 1 x	Pressure Spring 1x
11	4900 073 760		CD-Chassis	Disc Chassis
12	4900 063 500		Dampfungsgummi	Rubber Damper
14	4900 063 510		Motor Plattenteller	Disc Plate Motor
15	4900 065 152		Zahnrad	Toothed Wheel
16	4900 065 153		Achse	Shaft
17	4900 065 154		Feder	Spring
18	4900 065 155		Andruckfeder	Leaf Spring
20	4900 065 156		Zahnrad	Toothed Wheel
23	4900 065 158		Achse	Shaft
25	4900 061 031		Zentrierkonus	Centering Cone
26	4900 065 159		Druckfeder	Pressure Spring
27	4900 073 437		Plattenteller	Disc Plate
28	4900 063 538		Schneckengetriebe	Worm Gear
29	4900 063 510		Motor Tracking	Tracking Motor
30	4900 063 505		Entriegelungshebel	Operating Lever
31	4900 063 504		Riemen	Belt
32	4900 063 503		Motorriemenscheibe	Motor Pulley
33	4900 063 502		Laufrad	Belt Wheel
35	4900 063 501		Zahnrad	Driving Wheel
36	4900 063 499		Blattfeder	Leaf Spring
37	4900 063 497		Halterung	Holder
38	4900 063 498		Zugfeder	Tension Spring
39	4900 063 496		Zentrierteller	Centering Puck

A = Austauschteil R = Reparatur-Umtauschteil (kein Vorauseinsatz möglich)
⚠ Sicherheitsbauteil Bei Ersatz nur Originalteile verwenden Änderungen vorbehalten!
⚠ Componente di sicurezza In caso di sostituzione usare componente originale Con riserva di modifiche!
⚠ Safety part When repairing, use original parts only Subject to modification without notice
⚠ Pièce de sécurité N'utilisez que les pièces d'origines Modifications réservées!

Modell: CD-3561

SABA HiFi 288

Pos	No		Bezeichnung	Description
			Verpackung	**Packing**
	4900 071 014		Versandkarton	Packing Case
	4900 067 389		Polster Set	Cushion Ass'y
			Zubehör	**Accessory**
	4900 031 420		Cinchkabel	Cinch Cable
	4900 020 146		Netzkabel	Power Cord
			Gehäuse	**Cabinet**
	4900 071 019		**Frontplatte kpl. Set**	**Front Panel cpl.**
			Knopf	**Knob**
	4900 068 759		- Öffnen/Schließen	- Open/Close
	4900 068 756		- Speichern	- Program
	4900 068 755		- Wiederholen	- Repeat
	4900 068 754		- Anzeige	- Display
	4900 071 003		- Stop	- Stop
	4900 068 757		- Wiedergabe/Pause	- Play/Pause
	4900 068 753		- Titelwahl, Suchlauf	- Skip, Searche
	4900 068 886		- Ein/Aus	- Power
	4900 071 008		**CD-Schublade**	**CD-Tray**
	4900 067 391		- Blende	- Door Plate
	4900 071 013		**Gehäuseabdeckung**	**Cabinet Cover**
	4900 063 518		**GehäusefuB**	**Foot**
			Bedienteil Anzeige Platine	**Operation Board**
	4900 071 018		**GS 01** **Display**	**LCD**
	4900 071 020		- Reflektor Set	- Reflector Set
	4900 068 540		IS 01...05 TC4094BP	(MC14094B)
	3528 509 000		TS 11,21 BC548C	
			- TT 01,04	
	3512 216 000		DS 01,DT 01,06 1N4148	
	4900 065 168		GL 01 SLP175B	LED
	4900 068 634		SS 76-79 Schalter	Switch
			- 81...84,86,87	
			Lampen Platine	**Lamp Board**
	4900 065 169		BB 01,02 Lampe 10V/60 mA	Lamp 10V/60 mA
⚠	4900 063 546		BB 05 4,7/0,3W	
	4900 040 349		TL 01 2SA1015-GR	
	4900 045 069		TL 02 2SC1815-GR	
			IR Empfänger Platine	**IR Receiver Board**
	3528 515 000		TA 01,06,07 BC558C	
			- 12,13	
	3528 509 000		TA 03,08,22 BC548C	
	4900 038 379		DA 01 SFH205	IR-Diode
	3512 216 000		DA 09 1N4148	
	4900 064 766		LA 09 2,2 mH	
			Netzteil	**Power Supply**
	4900 063 477		BB 01 Netzbuchse	Power Jack
	4900 065 166		SY 01 Schalter Ein-Aus	Power Switch
	4900 067 239		LP 01 Netztrafo	Power Transformer
			Grund Platine	**Main Board**
	4900 067 231		IB 01 CXA1081	
	4900 067 232		IC 01 HD6805V1P/C19	
	4900 063 479		ID 01 CXD1135Q7	

Modell: CD-3561

SABA CD-3561 HiFi 288 2

Pos	No		Bezeichnung	Description
	4900 061 079		ID 21 HM6116FP	(LH5116N-15)
	4900 061 015		IF 20 LS455B	(BA455B)
	4900 069 109		IH 47 082CDP	
	4900 061 006		IM 06 L272M	
	4900 067 234		IN 01 TD6720N	
	3531 271 000		IP 05 MC7805CT	
	3531 378 000		IP 10 LM317T	(LM317SP)
	4900 061 009		IP 20 LM337SP	
	4900 028 039		IR 10 NJM4560D	(RC4560)
	3521 125 000		TB 02 BC328-25	
	4900 045 069		TC 17,19 2SC1815-GR	
			- TD 51	
			- TF 06,12,14	
			- TL 05,15	
			- TM 67	
			- TN 42	
			- TP 17	
			- TR 05,15	
			- TT 03	
	3521 109 000		TF 24 BC338-40	
			- TM 65	
			- TT 28	
	3528 632 081		TF 25 BC328-40	
			- TM 54	
			- TT 27	
	4900 040 349		TM 53,58,63 2SA1015-GR	
			- TN 18,33,39	
			- TP 06,16,23	
			- TT 11	
	3528 372 000		TN 04 BF451	
	3512 216 000		DB 15,16 1N4148	
			- DC 17,19,21,22	
			- DF 10,14	
			- DM 01,11,51,56	
			- DN 35,36,45	
			- DP 06	
			- DT 03,10,17,19,35	
	3512 373 000		DN 38 ZPD3,3	
	3512 338 000		DP 01...04,07 1N4001	
	3512 452 000		DP 05,12,22 ZPY6,2	
	3512 271 000		DT 02 1N4448	
	4900 067 235		LB 02 Spule 10 µH	
	4900 071 017		LD 06 Filter 5,5µH	
	4900 067 236		LN 08 Spule 1 µH	
	4900 067 239		**LP 01** **Netztrafo**	**Power Transformer**
	4900 067 237		QC 03 Quarz	4,19 MHz
	4900 067 238		QN 07 Quarz	67,7376 MHz
⚠	4900 063 545		RM 54,65 2,2/0,3W	
⚠	4900 071 015		RP 01 Posistor PTC	25/265V
⚠	4900 063 547		RP 14,24 5,6/0,3W	
⚠	4900 066 626		RP 31 22 Ohm/0,3W	
	4900 063 517		BD 50 Buchse Digitalausgang	Jack Digital-Output
	4900 063 477		BP 01 Buchse Netz-AC	Jack Power
	4900 064 742		BR 02 Buchse Cinch kpl. Ausgang links,rechts	Jack Line Out left, right

Modell: CD-2030 TC

SABA CD-2030 TC HiFi 289 1

Pos	No		Bezeichnung	Description
			Verpackung	**Packing**
	4900 073 896		Versandkarton	Packing Case
	4900 064 763		Polster Set	Cushion Ass'y
			Zubehör	**Accessory**
	4900 073 895		**Telecommander TC 2030 TC**	**Remote Control**
	4900 064 768		- Batteriedeckel	- Battery Cap
	4900 031 420		Cinchkabel	Cinch Cable
	4900 020 146		Netzkabel	Power Cord
			Gehäuse	**Cabinet**
	4900 073 898		**Frontplatte kpl. Set**	**Front Panel cpl.**
			Knopf	**Knob**
	4900 073 891		- Lautstärke	- Volume
	4900 073 887		- Öffnen/Schließen	- Open/Close
	4900 067 263		- Speichern, Wiederholen Anzeige	- Program., Repeat, Display
	4900 073 886		- Ein/Aus	- Power
	4900 073 888		- Wiedergabe/Pause	- Play/Pause
	4900 073 889		- Suchlauf...Stop	- Track Back. - .Stop
	4900 068 968		Druckfeder f. Knopf Ein-Aus	Spring f. Knob Power
			Speichern...Anzeige	Program...Display
	4900 071 008		**CD-Schublade**	**CD-Tray**
	4900 073 890		- Blende	- Door Plate
	4900 066 706		**Gehäuseabdeckung**	**Cabinet Cover**
	4900 068 532		**GehäusefuB**	**Foot**
			Bedienteil Anzeige Platine	**Operation Board**
	4900 064 745		**GS 01** **Display**	
	4900 073 899		- Reflektor Set	- Reflector Set
	4900 068 540		IS 01 TC4094BP	(MC14094B)
	3528 509 000		TS 06,07,33,35,37,BC548C	
			- 39,41,43,44,64	
	3528 515 000		TS 17,67,69 BC558C	
	3521 125 000		TS 18 BC328-25	
	3528 519 000		TS 21,24,26,28, BC547C	
			- 31,55...61,63	
	3512 216 000		DS 11,30,31,34, 1N4148	
			- 36,38,40,42,44,46	
	3512 430 000		DS 32 ZPD3,9	
	4900 069 105		GS 33,37, LTL4234	LED green
			- 39,41,43,45	
⚠	4900 063 545		RS 04 2,2/0,3W	
	4900 068 546		SS 70...79 Schalter	Switch
			IR Empfänger Platine	**IR Receiver Board**
	3528 515 000		TA 01,06,07,12,13 BC558C	
	3528 509 000		TA 03,08,22 BC548C	
	4900 038 379		DA 01 SFH205	IR Diode
	3512 216 000		DA 09 1N4148	
	4900 064 766		LA 09 2,2 mH	
			Kopfhörer Buchsen Platine	**Head Phones Board**
	4900 028 039		IY 01 NJM4560D	(IC4506N)
	4900 063 472		PY 01 Poti 50Kx2	Output Level
⚠	4900 063 547		RY 01,03 5,6/0,3W	
	4900 067 261		SY 01 Schalter Ein-Aus	Power Switch
	4900 068 971		BY 05 Kopfhörerbuchse	Head Phones Jack

Ersatzteiliste · Lista ricambio · List of spare parts · Liste de pièces détachées

Modell: CD-2030 TC

SABA CD-2030 TC HiFi 289 2

Pos	No.		Bezeichnung	Description
			Netzteil	**Power Supply**
	4900 068 556		BP 01 Netzbuchse	Power Jack
	4900 067 261		SY 01 Schalter Ein-Aus	Power Switch
	4900 073 761		LP 01 Netztrafo	Power Transformer
			Grund Platine	**Main Board**
	4900 067 231		IB 01 CXA1081	
	4900 067 232		IC 01 HD6805V1P/C19	
	4900 063 479		ID 01 CXD1135QZ	
	4900 061 079		ID 21 HM6116FP	(LH5116N-15)
	4900 061 015		IF 20 LS4558	(BA4558)
	4900 069 109		IH 47 OB2CDP	
	4900 061 006		IM 06 L272M	
	4900 067 234		IN 01 TD6720N	
	3531 271 000		IP 05 MC7805CT	
	3531 378 000		IP 10 LM317T	(LM317SP)
	4900 061 009		IP 20 LM337SP	
	4900 028 039		IR 10 NJM4560D	(RC4560)
	3521 125 000		TB 02 BC328-25	
	4900 045 069		TC 17,19, 2SC1815-GR	
			- TD 51,61	
			- TF 06,12,14,TL 05,15	
			- TM 67,TN 42,TP 17	
			- TR 05,15,TT 03	
	3521 109 000		TF 24 BC338-40	
			- TM 65, TT 28	
	3528 632 081		TF 25 BC328-40	
			- TM 54,TT 27	
	4900 040 349		TM 53,58,63 2SA1015-GR	
			- TN 18,33,39	
			- TP 16,23,TT 11	
	3528 372 000		TN 04 BF451	
	3512 216 000		DB 15,16 1N4148	
			- DC 17,19,21,22	
			- DF 10,14	
			- DM 01,11,19,51,56	
			- DN 35,36,45,DP 31...34	
			- DT 02,03,10,17,19,35	
	4900 040 754		DD 10 SV321C/D	
	3512 373 000		DN 38 ZPD3,3	
	3512 338 000		DP 01...04 1N4001	
	3512 452 000		DP 05,12,22 ZPY6,2	
	4900 067 235		LB 02 Spule 10 µH	
	4900 071 017		LD 06 Filter 5,5 µH	
	4900 067 236		LN 08 Spule 1µH	
	4900 073 761		**LP 01 Netztrafo**	**Power Transformer**
	4900 067 237		QC 03 Quarz	4,19 MHz
	4900 067 238		QN 07 Quarz	67,7376 MHz
⚠	4900 063 545		RM 54,65 2,2 /0,3W	
⚠	4900 071 015		RP 01 Posistor PTC	25/265V
⚠	4900 063 547		RP 14,24 5,6 /0,3W	
⚠	4900 066 626		RP 31 22 /0,3W	
	4900 063 517		BD 50 Buchse Digitalausgang	Jack Digital-Output
	4900 068 556		BP 01 Buchse Netz-AC	Jack Power
	4900 064 742		BR 02 Buchse Cinch kpl. Ausgang links, rechts	Jack Line Out left, right

Modell: CD-1018

SABA CD-1018 HiFi 296 1

Pos.	No.		Bezeichnung	Description
			Verpackung	**Packing**
	4900 073 759		Versandkarton	Packing Case
	4900 073 758		Polster	Cushion
			Zubehör	**Accessory**
	4900 031 420		Cinchkabel	Cinch Cable
	4900 020 146		Netzkabel	Power Cord
			Gehäuse	**Cabinet**
	4900 073 766		**Frontplatte kpl. Set**	**Front Panel cpl.**
			Knopf	**Knob**
	4900 073 742		- Öffnen/Schließen	- Open/Close
	4900 073 743		- Wiedergabe/Pause	- Play/Pause
	4900 073 745		- Stop...Suchlauf	- Stop...Track Back
	4900 073 744		- Speichern	- Program
	4900 073 751		- Ein/Aus	- Power
	4900 073 750		Druckfeder f. Knopf Ein/Aus	Spring f. Knob Power
	4900 071 008		**CD-Schublade**	**CD-Tray**
	4900 073 754		- Blende	- Door Plate
	4900 073 756		**Gehäuseabdeckung**	**Cabinet Cover**
	4900 073 755		**Gehäusefuß vorne**	**Foot Front**
	4900 073 764		**Gehäusefuß hinten**	**Foot Back**
			Bedienteil Anzeige Platine	**Operation Board**
	4900 073 762		GS 05 **Display**	**LTD482L-NB**
	4900 040 349		TS 02 2SA1015-GR	
	4900 058 686		TS 04,06, 2SC1815-GR	
			- 08,10,21,	
			- 23,25,27,	
			- 29,31,33	
	3528 632 081		TS 05,07 BC328-40	
	4900 068 537		GS 01...04 SLP980F	LED green
⚠	4900 063 545		RS 03 2,2/0,3W	
	4900 064 757		SS 01 Schalter Ein-Aus	Power Switch
	4900 068 546		SS 42...48 Schalter	Tact Switch
			Netzteil	**Power Supply**
	4900 063 477		BP 01 Netzbuchse	Power Jack
	4900 064 757		SS 01 Schalter Ein-Aus	Power Switch
	4900 073 761		LP 01 Netztrafo	Power Transformer
			Grund Platine	**Main Board**
	4900 067 231		IB 01 CXA1081	
	4900 073 763		IC 01 EF6805U3PE101	
	4900 063 479		ID 01 CXD1135QZ	
	4900 061 079		ID 21 HM6116FP	
	4900 061 015		IF 20 LS4558	(BA4558)
	4900 069 109		IH 47 OB2CDP	
	4900 061 006		IM 06 L272M	
	4900 067 234		IN 01 TD6720N	
	3531 378 000		IP 10 LM317T	LM317SP
	4900 061 009		IP 20 LM337SP	
	4900 028 039		IR 10 NJM4560D	(RC4560)
	3521 125 000		TB 02 BC328-25	
	4900 058 686		TC 17,19, 2SC1815-GR	
			- TD 61,	
			- TF 06,12,14,	
			- TL 05,15,	

Modell: CD-1018

SABA CD-1018 HiFi 296 2

Pos.	No.		Bezeichnung	Description
			- TM 67,	
			- TN 42,	
			- TP 17,	
			- TR 05,15,	
			- TT 03	
	3528 501 000		TF 24, BC338-40	
			- TM 65,	
			- TT 28	
	3528 632 081		TF 25, BC328-40	
			- TM 54,	
			- TT 27	
	4900 040 349		TM 53,58,63, 2SA1015-GR	
			- TN 18,33,39,	
			- TP 23,	
			- TT 11	
	3528 372 000		TN 04 BF451	
	3512 216 000		DB 15,16, 1N4148	
			- DC 14,19,	
			- 21,22,	
			- DF 1,14,	
			- DM 01,19,51,56,	
			- DN 35,36,45,	
			- DT 03,10,17,19,35	
	3512 271 000		DC 17, 1N4448	
			- DF 10,	
			- DT 02	
	4900 040 754		DD 10 SV321C/D	
	3512 373 000		DN 38 ZPD3,3	
	3512 338 000		DP 01...04 1N4001	
	3512 452 000		DP 12,22 ZPY6,2	
	4900 067 235		LB 02 Spule 10 µH	
	4900 071 017		LD 06 Filter 5,5 µH	
	4900 067 236		LN 08 Spule 1 µH	
	4900 073 761		LP 01 **Netztrafo**	**Power Transformer**
	4900 067 237		QC 03 Quarz	4,194 MHz
	4900 067 238		QN 07 Quarz	67,7376 MHz
⚠	4900 063 545		RM 54,65 2,2/0,3W	
	4900 071 015		RP 01 Posistor PTC	25/265V
⚠	4900 063 547		RP 14,24 5,6/0,3W	
	4900 068 556		BP 01 Buchse Netz-AC	Jack Power
	4900 064 742		BR 02 Buchse Cinch kpl. Ausgang links, rechts	Jack Line Out left, right

Bestellmöglichkeiten:

BTX:	Geschlossene Benutzergruppe	***44100811 #**
BTX:	Elektronischer Briefkasten	***441008111 #**
TELEFAX:		**0741/249270** **0741/249277**
TELEFON:	Sonder-Service	**0130/2344**
TELEFON:	Zentrale Durchwahl	**0741/2490** **0741/249211 - 13**
POST:	SABA SERVICE · Postfach 1751 · 7210 ROTTWEIL	